Arab Republic of Egypt

☞ EDICT OF GOVERNMENT ☜

In order to promote public education and public safety, equal justice for all, a better informed citizenry, the rule of law, world trade and world peace, this legal document is hereby made available on a noncommercial basis, as it is the right of all humans to know and speak the laws that govern them.

ES 1187 (2005) (Arabic): GENERAL CONDITIONS FOR TRAILER TRUCKS

BLANK PAGE

BRUTUM FULMEN
IGNORANTIA JURIS NON EXCUSAT
PROTECTED BY COPYRIGHT

المواصفات القياسية المصرية

م ق م : ٢٠٠٥/١١٨٧

الإشتراطات العامة للمقطورات

جمهورية مصر العربية

الهيئة المصرية العامة للمواصفات والجودة

www.pdftron.com PDFSecure Demo

تاريخ الاعتماد : ٢٠٠٥/٥/٢٩

كل الحقوق محفوظة للهيئة، ما لم يحدد خلاف ذلك، ولا يجوز إعادة إصدار أى جزء من المواصفة أو الانتفاع به فى أى شكل وبأى وسيلة إليكترونية أو ميكانيكية أو خلافها ويتضمن ذلك التصوير الفوتوغرافى والميكروفيلم بدون تصريح كتابى مسبق من الهيئة أو الناشر.

الهيئة المصرية العامة للمواصفات والجودة

العنوان : ١٦ ش تدريب المتدربين – السواح – الأميرية.

تليفون : ٢٨٤٥٥٢٢ – ٢٨٤٥٥٢٤

فاكس : ٢٨٤٥٥٠٤

بريد الكترونى : moi@idsc.net.eg

موقع الكترونى : www.eos.org.eg

الإشتراطات العامة للمقطورات

مقدمة

قام بإعداد هذه المواصفات اللجنة الفنية القومية لوسائل النقل رقم ١/ ١٨، والمشكلة بالهيئة المصرية العامة للتوحيد القياسى وجود الإنتاج. وتعمل الهيئة طبقا للأنظمة والأسس العالمية المتعارف عليها لوضع المواصفات القياسية والمترولوجية وتقييم المطابقة.
تلغى هذه المواصفة وتحل محل المواصفات القياسية المصرية رقم ١١٨٧/ ١٩٧٣ " الإشتراطات العامة لمقطورات نقل البضائع.

١- المجال

تختص هذه المواصفات القياسية بالمقطورات المصممة لأغراض النقل المختلفة، والتى تحتاج إلى وحدة جر مناسبة لها قوة محركة. وتتضمن هذه المواصفات إشتراطات التصميم والتصنيع والإختبارات. والتى تؤدى إلى التشغيل الأمن والأداء الكامل لتقليل تعرض فصل المقطورة عن الوحدة القاطرة.
ولاتنطبق هذه المواصفات على المقطورات ذات الأبعاد والإشتراطات الفنية الغير واردة فى هذه المواصفات.

:

يجب أن تخضع جميع الأبعاد والمقاسات والأوزان والسرعات الواردة فى هذه المواصفات لقوانين ولوائح وإشتراطات وتعليمات إدارة المرور ومصلحة الطرق والكبارى.

٢- التعاريف

٢/ ١ المقطورات :
هى وحدات ذات عجل ليس لها قوة ذاتية لتسييرها، وإنما يتم قطرها بمركبات أخرى ملائمة لها قوة محركة وتنقسم المقطورات حسب أغراض إستخدامها إلى الأنواع الرئيسية التالية :

٢/١/١ المقطورة الكاملة :
هى مقطورة مصممة بحيث عجلاتها وزن المقطورة بكامل حمولتها، وتشتمل على محورين أو أكثر. ويتم وصل المقطورة الكاملة بوحدة الجر (العربة) بواسطة مثلث الجر. ويمكن فصلها عن وحدة الجر عن طريق خطاف جر مجهز يقفل.

٢/١/٢نصف المقطورة :
هى مقطورة بحيث ترتكز مقدمتها على صينية الجرار الذى يتحمل جزءا من وزنها وهى فارغة. بالإضافة إلى جزء من وزن الحمولة الفعلية لها. وهى تشتمل على محور واحد أو أكثر.

٣/١/٢المقطورة الزراعية :
هى مقطورة لخدمة الأغراض الزراعية. ويتم قطرها عادة بالجرار الزراعى ذو الإطارات. ويسمح تصميمها بالسير بسرعات بطيئة على الطرق الزراعية وغيرها وهى بكامل حمولتها.

٤/١/٢مقطورة نقل الأفراد :
هى مقطورة مصممة لنقل الأفراد داخل المدن. ويتم قطرها عادة بأتوبيسات نقل الركاب. وتحدد سرعتها طبقا للسرعة المحددة داخل المدن للأتوبيسات القاطرة لها.

٥/١/٢المقطورات الخاصة :
هى مقطورة مصممة لأغراض محددة، مثل مقطورات الفناطيس المخصصة لنقل السوائل. ومقطورات نقل المواسير. وما فى حكمها. ومقطورات الثلاجات لنقل الأسماك واللحوم والفاكهة والخضر. والمقطورات المستخدمة داخل المطارات. والمقطورات ذات التجهيزات الخاصة والمقطورات ذات السطح المنخفض التى تستخدم لنقل المعدات الثقيلة.

٢/ ٢ مجموعة النقل :
يطلق لفظ " مجموعة النقل " على المقطورة والمركبة القاطرة لها. وتسمى فى حالة المقطورة الكاملة مجموعة عربة قاطرة ومقطورة. وفى حالة النصف مقطورة " مجموعة جرار ونصف مقطورة.

٢/ ٣ السرعات :
هى السرعات التى تضمن لمجموعة النقل السير بأمام على الطرق المختلفة.

١/٣/٢السرعة القصوى :
هى أقصى سرعة طبقا للتصميم يمكن لمجموعة النقل أن تحتفظ بها لمسافة كيلو متر واحد بعد بلوغ هذه السرعة وبحيث تكون مجموعة النقل محملة بحمولة قدرها نصف الفرق بين الوزن الكلى المسموح به للمجموعة والوزن الفارغ لها.

٢/٣/٢ السرعة المتوسطة :
هى السرعة الناتجة من قسمة المسافة المقطوعة على الزمن الفعلى للسير بدون إحتساب أزمنة التوقف.

٣/٣/٢ سرعة الرحلة :
هى السرعة الناتجة من قسمة المسافة المقطوعة على الزمن الكلى للرحلة بما فيه أزمنة التوقف.

٢/ ٤ مثلث الجر :
هو وسيلة لوصل المقطورة الكاملة بالعربة، ويتم ذلك بحلقة وخطاف جر.

٢/ ٥ ذراع جر :
هو المسافة العمودية بين مركز حلقة الجر والمحور الأمامى للمقطورة.

٢/ ٦ سلاسل الأمان للمقطورة الكاملة :

هى سلاسل قوية تثبيت بين مقدمة المقطورة ومؤخرة العربة القاطرة، بغرض ضمان إتصال المقطورة بالعربة القاطرة فى حالة حدوث أى إنفصال مفاجىء أثناء السير لحلقة الجر أو مثلث الجر، أو خطاف الجر، بهدف التحكم فى إتجاه سير المجموعة لحين إيقافها بأمان.

٢/ ٧ وسيل تثبيت النصف مقطورة فى الجرار (صينية الجر)

هى صينية الجر المثبتة على شاسيه الجرار والمجهز بقفل تثبيت بنز الجر المركب بمقدمة النصف مقطورة.

٢/ ٨ زاوية التتبع (كاستر) :

هى الزاوية الناتجة عن ميل محور بنز مفصلة العجلة عند تقاطعها مع سطح الأرض فى نقطة متقدمة عن نقطة تماسى العجلة مع سطح الأرض، أنظر شكل رقم (١- أ).

٢/ ٩ زاوية ميل الجلة عن المستوى الرأسى (كامبر) :

هى زاوية ميل العجلة عن المستوى الرأسى عن نقطة تلامسها مع الأرض، والناتجة عند ميل محورها فى الأتجاه الخارجى للعجلة، أنظر شكل رقم (١- ب).

٢/ ١٠ المسافة الطولية بين المحورين :

هى المسافة بين المحور الأمامى والمحور الخلفى وذلك فى حالة محور خلفى واحد. وفى حالة وجود أكثر من محور خلفى تكون المسافة الطولية بين المحورين هى المسافة بين المحور الأمامى والمركز الهندسى للمحاور الخلفية.

٢/ ١١ المسافة العرضية بين العجلات :

هى المسافة العرضية بين خطى منتصفى العجلات.

٢/ ١٢ عرض المقطورة :

هى العرض الكلى للمقطورة شاملا صرر العجل أو أى أجزاء أخرى أكثر بروزا.

٢/ ١٣ الإرتفاع الكلى للمقطورة :

هو الإرتفاع الكلى للمقطورة عن سطح الأرض وهى فارغة شاملة التجهيزات على سطح المقطورة (مثل حالات مقطورات الثلاجة والوقود ... الخ).

٢/ ١٤ الأبعاد الداخلية لحيز التحميل :

هى الأبعاد الثابتة بين الأجزاء البارزة داخل حيز التحميل. ويلاحظ أنه يجب بيان التركيبات فى حالة وجودها فى حيز التحميل. وينطبق هذا البند على المقطورات ذات الأغراض الخاصة.

٢/ ١٥ الحمل على المحور :

هى الحمل المنقول من عجلات المحور إلى الطريق.

٢/ ١٦ الحمل المسموح به على المحور :

هى أقصى حمل مسموح به على المحور، مع الأخذ فى الإعتبار عند التصميم الإجهادات الناشئة عن هذا الحمل على أجزاء المحور.

٢/ ١٧ وزن المقطورة أو نصف المقطورة :

هو وزن المقطورة أو النصف مقطورة وهى جاهزة للسير بدون الحمولة وشاملة جميع التجهيزات. مثل الصندوق وأى معدات أخرى.

٢/ ١٨ الوزن الكلى للمقطورة أو النصف مقطورة :

هو وزن المقطورة أو النصف مقطورة بكامل حمولتها، بما لايتجاوز الأحمال القصوى المسموح بها على المحاور كما هو وارد فى بند رقم (٢/ ١٦).

٢/ ١٩ الحمولة الصافية للمقطورة أو النصف مقطورة :

هى أقصى حمولة يمكن تحميلها على المقطورة أو النصف مقطورة الجاهزة للتحرك. بحيث لاتتجاوز الأحمال على المحاور الحدود المسموح بها كما وارد فى بند رقم (٢/ ١٦).

٢/ ٢٠ الفرامل :

٢/٢٠/ ١فرامل التشغيل :

هى النظام الخاص بتخفيض سرعة المقطورات وأنصاف المقطورات أو إيقاف حركتها.

٢/٢٠/ ٢ فرامل الإنتظار :

هى النظام الخاص بمنع حركة المقطورات وأنصاف المقطورات عند الإنتظار على طريق مستوى أو مائل.

٢/ ٢١ زمن التسارع :

هو أقل زمن يلزم لكى تقطع مجموعة النقل مسافة ٥٠٠متر، بادئة الحركة من الثبات تحت ظروف قياسية.

٢/ ٢٢ مسافة التباطؤ :

هى المسافة المقطوعة منذ لحظة تشغيل الفرامل بعد إكتساب المقطورة لسرعة تساوى السرعة القصوى لمجموعة النقل وحتى الإيقاف التام.

٢/ ٢٣ الإنارة :

٢/٢٣/١ لمبات تحديد الأبعاد :

هى اللمبات التى تحدد أبعاد المقطورات وأنصاف المقطورات وتجهيزاتها من حيث الطول والعرض والإرتفاع.

٢/٢٣/٢ لمبات الإيقاف :

هى لمبات خلفية تضاء عند إستخدام فرامل التشغيل.

٢/٢٣/٣ لمبات اللوحات المعدنية :

هى اللمبات التى تستخدم لإنارة اللوحات المعدنية بمؤخرة المقطورة والنصف مقطورة.

٢/٢٣/٤ لمبات ألإشارة :

هى لمبات بمؤخرة المقطورة والنصف مقطورة، تضىء إضاءة متقطعة عند الإنحراف أو الدوران أثناء السير. وأحيانا توجد لمبات إشارة على الأجناب.

٢/٢٣/ ٥ العواكس :

هى أجزاء تثبت بالمقطورة والنصف مقطورة. تعكس الأضواء الساقطة عليها لتعطى تحذيرا لسائقى المركبات الأخرى أثناء الليل.

٣- إشتراطات خاصة بالتصميم

٣/ ١ الخامات :

تصنع المقطورات من خامات وأجزاء ومجموعات جديدة خالية من العيوب.

٣/ ٢ سرعة السير :

يجب أن يراعى فى تصميم مجموعة النقل أن تكون ملائمة للسير بأقصى سرعة وأقصى حمولة مسموح بها حسب تعليمات المرور وهيئة الطرق والكبارى.

٣/ ٣ مثلث الجر وحلقة الجر للمقطورة الكاملة :

يجب أن تتحمل حلقة الجر ومثلث الجر وأجزاء تثبيتها بالمقطورة وبالعربة القاطرة. شدا يعادل ضعف وزن المقطورة بكامل حمولتها. دون حدوث أى تغير فى مقاسات وأبعاد تلك الأجزاء.
يجب الأخذ فى الإعتبار عند تحديد طول مثلث الجر. أن يكون طول مثلث الجر مساويا على الأقل لنصف عرض المقطورة مضافا اليه ١٠٪ من العرض. وذلك لكى يسمح مثلث الجر بسهولة دوران المقطورة خلف العربة القاطرة بأقل نصف قطر دوران للمجموعة.

٣/ ٤ طريقة تقدير الحمولة للمقطورة الكاملة :

يحدد مركز ثقل الحمولة الفعلية للمقطورة ويرمز له بالحرف م كما هو مبين فى شكل رقم (١).

تقاس المسافات التالية :

أ - بين مركز ثقل الحمولة الفعلية والمحور الأمامى.
ب- بين مركز ثقل الحمولة الفعلية والمحور الخلفى.
جـ- وهى البعد بين المحورين.

يتم وزن المحور الأمامى والمحور الخلفى (أو مجموعة المحاور الخلفية) للمقطورة وهى بدون حمولة كل على حدة.

تكون الحمولة القصوى للمقطورة مساوية :

إما (أقصى حمولة على المحور الأمامى- الحمولة على المحور والمقطورة فارغة) × $\frac{\text{جـ}}{\text{ب}}$

أو

(أقصى حمولة على المحور الخلفى- الحمولة على المحور والمقطورة فارغة) × $\frac{\text{جـ}}{\text{أ}}$

أيهما أقل.

٣/ ٥ طريقة تقدير الحمولة للنصف مقطورة :

يحدد مركز ثقل الحمولة الفعلية للنصف مقطورة ويرمز له بالحرف م. كما هو مبين فى شكل رقم (٣).

تقاس المسافات التالية :

أ - بين مركز ثقل الحمولة الفعلية م ومحور بنز الجر.
ب- بين مركز ثقل الحمولة الفعلية م ومركز المحور الخلفى أو المحاور الخلفية للنصف مقطورة.
جـ- المسافة بين مركز المحور الخلفى أو المحاور الخلفية للنصف مقطورة ومحور بنز وهو مثبت بالجرار.
أ- المسافة بين محور بنز الجر وهو مثبت بالجرار ومركز المحور الأمامى للجرار.
ب- المسافة بين محور بنز الجر وهو مثبت بالجرار ومركز المحور الخلفى أو المحاور الخلفية للجرار.
جـ- المسافة بين المحور الأمامى ومركز المحور الخلفى أو المحاور الخلفية للجرار.

يتم وزن كل محور للمجموعة (الجرار والنصف مقطورة) على حدة ويدون حمولة.

تكون الحمولة القصوى للمجموعة مساوية :

إما (لأقصى حمولة على المحور الخلفى مقطورة- الحمولة على المحور والنصف مقطورة فارغة) ×
أو
(أقصى حمولة على المحور الخلفى للجرار- الحمولة على المحور والنصف مقطورة فارغة) × ×
أو
(اقصى حمولة على المحور الأمامى للجرار- الحمولة على المحور والنصف مقطورة فارغة) × ×
أيهما أقل.

٤- الإشتراطات الفنية

٤/ ١ إشتراطات أمان التشغيل :

يجب أن يلائم إرتفاع حلقة الجر بالمقطورة إرتفاع خطاف الجر المجهز بقفل بمؤخرة العربة. بحيث يكون مثلث الجر فى وضع أفقى تقريبا أثناء التشغيل. سواء المجموعة محملة أو غير محملة. وغير مسموح أثناء التشغيل بميل مثلث الجر عن المستوى الأفقى بزاوية تزيد عن ٤ درجات فى أى إتجاه.

تثبيت سلاسل الأمان بطريقة ملائمة فى مقدمة شاسيه المقطورة المثبت به مثلث الجر. وأيضا فى مؤخرة شاسيه العربة القاطرة. على أن يكون بكل مقطورة سلسلتان على الأقل.

تكون سلاسل الأمان متقاطعة، بحيث تمنع سقوط مثلث الجر أو خطاف الجر بالعربة القاطرة بهدف التحكم فى خط سير المقطورة خلف العربة القاطرة لحين إيقافها.

يجب أن تعادل قوة الشد الكلية لكل من سلاسل الأمان ووسائل تثبيتها بالشاسيهات ضعف وزن المقطورة بكامل حمولتها على الأقل. والمقصود بقوة الشد الكلية هى القوة التى لاتتنج عنها أى تغير فى مقاسات وأبعاد تلك الأجزاء بعد رفع القوة المؤثرة المشار اليها.

يجب أن يكون الإرتخاء فى سلاسل الأمان بالقدر الذى يسمح بحرية الحركة فى المنحنيات أثناء الإستخدام للمجموعة الكاملة ولايسمح بإرتخاء زائد عن اللزوم.

لايسمح بتثبيت سلاسل الأمان بخطاف الجر بالعربة القاطرة.

٤/ ٢ إشتراطات المقاسات والأبعاد :

لايزيد الطول الكلى لمجموعة العربة القاطرة والمقطورة الكاملة عن ٢٠ مترا كحد أقصى.

لايزيد الطول الكلى لمجموعة الجرار ونصف المقطورة عن ١٨ مترا كحد أقصى.

لايزيد أقصى عرض لأى من المقطورات عن ٢٦٠سم. والمقصود بأقصى عرض هو أكبر عرض مقاس سواء لجسم المقطورة أو للإطارات المركبة على المحاور أو لأى تجهيزات إضافية أخرى مثبتة على المقطورة.

فى حالة أن المسافة بين المحورين أقل من ٢ متر تكون الحمولة المسوح بها على هذين المحورين هى حمل مكافىء مقدارة ١٦ طن.

- فى حالة وجود ٣ محاور المسافة بين كل محور والذى يليه أقل من ٢ متر تكون الحمولة المسموح بها على الثلاث محاور هى حمل مكافىء مقدارة ٢٢ طن.
- فى حالة أن المسافة بين المحورين أكبر من ٢ متر تكون الحمولة المسموح بها على المحور الواحد هى ١٠ طن بشرط أن يكون التعليق منفصلا أى وجود أربعة مفاصل تعليق وليس ثلاثة.

٤/ ٣ إشتراطات الحمولات والأوزان :

لاتقل نسبة القدرة الصافية لمحرك المركبة القاطرة فى المجموعة إلى وزن المجموعة بكامل حمولتها عن ٥ حصان فرملى صافى لكل طن من الوزن الإجمالى للمجموعة.

فى جميع الأحوال تحسب أقصى حمولة لأى محور من محاور المقطورة على أساس الحمولة الكلية المصمم عليها المحور أو مجموع حمولات الإطارات المركبة على نفس المحور أيهما أقل.

مع عدم الإخلال بالبند رقم (٤/ ٣/ ١) تحسب الحمولة الصافية للمقطورة على أساس الفرق بين أقصى حمولة مسموح بها على المحاور ووزن المقطورة بعد حمولة.

مع عدم الإخلال بالبند رقم (٤/ ٣/ ١) تحتسب الحموله الصافية للنصف مقطورة على أساس الفرق بين أقصى حمولة مسموح بها على المحاور متضمنة الحمولة الواقعة على بنز الجر ووزن نصف المقطورة فارغة.

٤/ ٤ إشتراطات أجهزة الإنارة بالمقطورات وأنصاف المقطورات :

يجب أن تكون أجهزة الإنارة بالعربة القاطرة ملائمة تماما للمقطورة والنصف مقطورة. مع ضرورة أن تعمل لمبات ٔالإيقاف والإشارة توافقيا مع نظيرتها فى العربة القاطرة.

ضرورة أن تحقق كافة تجهيزات الإنارة الغراض الخاصة بها بوضوح.

يجب أن تسمح وصلات أجهزة الإنارة بين العربة القاطرة والمقطورة أو النصف مقطورة والجرار، بحرية المناورة الكاملة للمجموعة أثناء السير.

يجب أن تكون جميع الأسلاك المستخدمة محصنة ضد الرطوبة. وتمر بأماكن تتتوافر بها الحماية ضد الأحجار والطين عند السير على الطرق المختلفة، بالإضافة على إمكانية الوصول بسهولة إلى تلك الأماكن لغراض الصيانة والإصلاح.

يجب أن تتضمن تجهيزات الإنارة بالمركبة المقطورة وذلك بوضع صندوق فيوزات خاص بها مستقلا عن صندوق الفيوزات بالمركبة القاطرة، ويكون فى مكان يسهل الوصول اليه مع توافر الحماية الكاملة له ضد الأحجار والطين.

٥- المصطلحات الفنية

مجموعة نقل .... Transport Combination

مقطورة كاملة .... Full Trailer

نصف مقطورة .... Semi Trailer

Truck	عربة
Tractor	جرار
Vehicle	مركبة
Gross Weight	الوزن الكلى
Curb Weight	الوزن بدون حمولة
Pay Load	الحمولة الصافية
Draw Bar	مثلث الجر
Draw Bar Reach	ذراع مثلث الجر
Safety Chains	سلاسل الأمان
Acceleration	التسارع
Deccleration	التباطؤ
Camber	زاوية ميل العجلة عن المستوى الرأسى
Caster	زاوية التتبع
Turn Table	صينية دوران المقطورة
Fifth Wheel	صينية الجر
King Pin	بنز الجر
Hook	خطاف جر مجهز بقفل
Trandum Axles	المحاور الترادفية
Tread	المسافة العرضية بين العجلات
Wheel Base	البعد الطولى بين المحور الأمامى والمحور الخلفى او المركز الهندسى للمحاور الخلفية
Parking Brakes	فرامل الإنتظار
Service Brakes	فرامل التشغيل
License Plate Lamps	لمبات اللوحات المعدنية
Stop Lamps	لمبات الإيقاف
Turn Signal Lamps	لمبات الإشارة
Reflectors	عواكس

٦- المراجع

المواصفات القياسية المصرية رقم ١١٨٧/ ١٩٧٣.

الجهات التى إشتركت فى وضع هذه المواصفات

قام بإعداد هذه المواصفة اللجنة الفنية رقم (١ / ١٨) والخاصة بـ (وسائل النقل) والتى يضم تشكيلها الجهات التالية :

الهيئة المصرية العامة للمواصفات والجودة .

كلية الهندسة ـ جامعة عين شمس .

الكلية الفنية العسكرية .

شركة النيل لصناعة وإصلاح السيارات .

شركة حلوان للصناعات الهندسية .

شركة حلوان للصناعات الهندسية .

شركة النصر لصناعة السيارات .

شركة مصر للهندسة والعدد " ميكار " .

الهيئة العامة للرقابة على الصادرات والواردات .

شركة جوريكا للمقطورات .

مستشارى الهيئة .

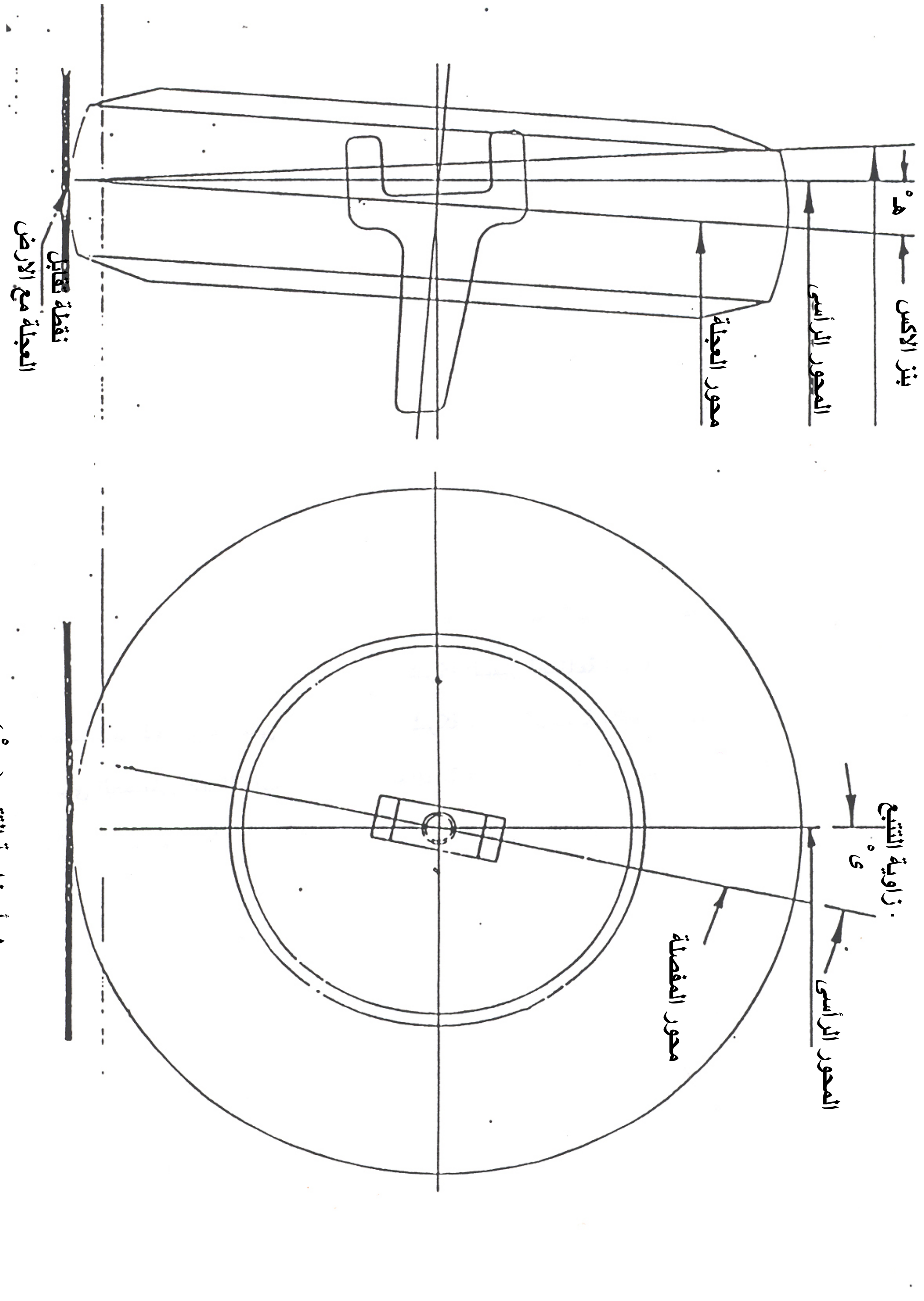

١-ب : ميل العجلة عن المستوى الرأسى (هـ°)

١-أ : زاوية التتبع (ى°)

(شكل ١)

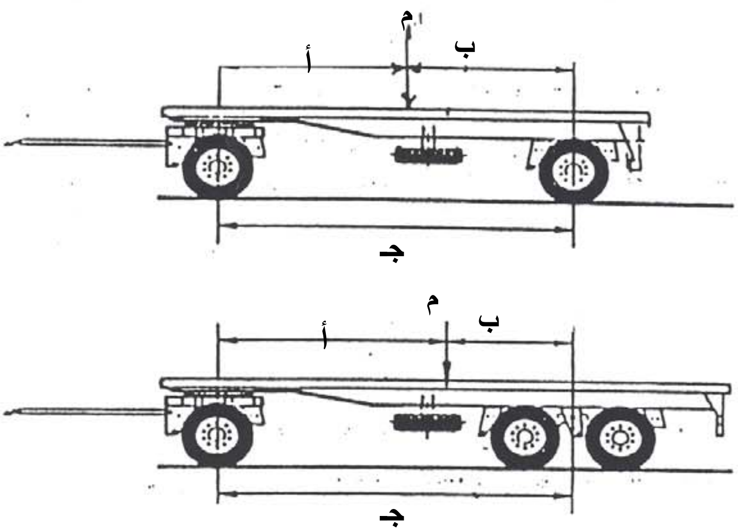

شكل رقم ٢ – ابعاد المحاور للمقطوره

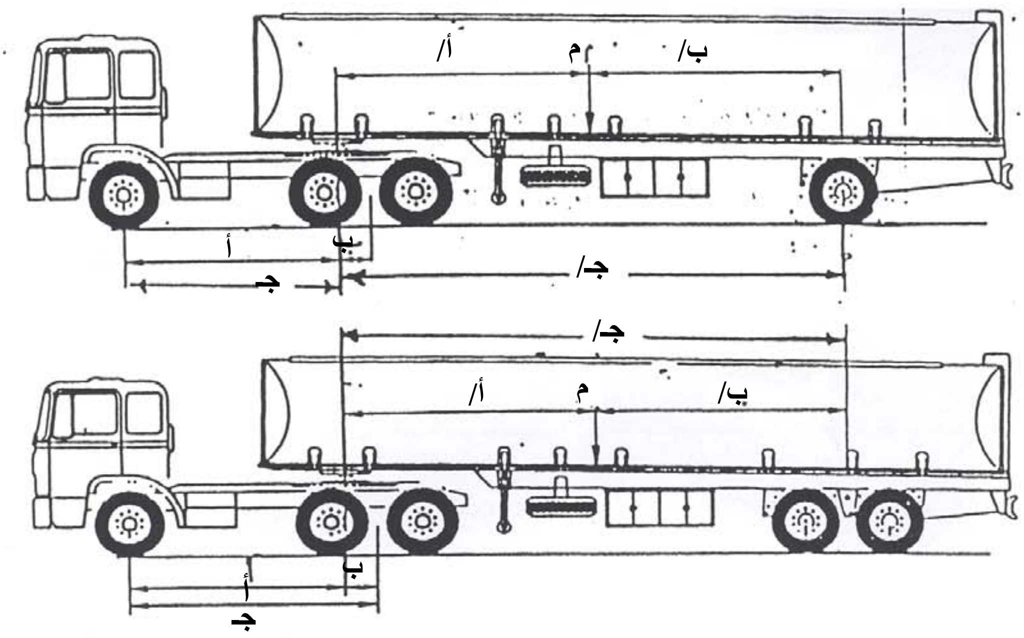

شكل رقم (٣) أبعاد المحاور للنصف مقطوره

[الهيئة المصرية العامة للمواصفات والجودة]

١- أنشئت الهيئة المصرية العامة للتوحيد القياسى عام ١٩٥٧ بالقرار الجمهورى رقم ٢٩ لسنة ١٩٥٧ الذى نص على اعتبارها المرجع القومى المعتمد للشئون التوحيد القياسى ونص القانون رقم ٢ لسنة ١٩٥٧ على أن المواصفة لا تعتبر قياسية إلا بعد اعتمادها من الهيئة.

٢- فى عام ١٩٧٩ صدر القرار الجمهورى رقم ٣٩٢ لسنة ١٩٧٩ الذى قرر ضم مركز ضبط الجودة إلى الهيئة.

٣- فى عام ٢٠٠٥ صدر القرار الجمهورى رقم ٨٣ لسنة ٢٠٠٥ بإعادة تسمية الهيئة لتصبح الهيئة المصرية العامة للمواصفات والجودة ، وبناء عليه فإن الهيئة تختص بما يلى :

- إعداد وإصدار المواصفات القياسية للخامات والمنتجات والأجهزة ونظم الإدارة والتوثيق والمعلومات ومتطلبات الأمن والسلامة وفترات الصلاحية وأجهزة القياس.
- التفتيش الفنى والاختبار والرقابة وسحب العينات وإصدار شهادات المطابقة للمواصفات المعتمدة وشهادات المعايرة لأجهزة القياس.
- الترخيص بمنح علامة الجودة للمنتجات الصناعية وعلامات وشهادات الجودة والمطابقة المنتجات للمواصفات القياسية.
- تقديم المشورة الفنية وخدمات التدريب فى مجالات المواصفات والجودة القياس والمعايرة والاختبار والمعلومات لجميع الأطراف المعنية.
- تمثيل مصر فى أنشطة المنظمات الدولية والإقليمية العامة فى مجالات المواصفات والجودة والاختبار والمعايرة.

تقوم الهيئة بتنفيذ متطلبات واشتراطات اتفاقية العوائق الفنية على التجارة لمنظمة التجارة العالمية حيث أن الهيئة هى نقطة الاستعلام المصرية للإمداد بالمعلومات والوثائق فى مجال المواصفات وتقييم المطابقة.

٤- يدير الهيئة مجلس إدارة برئاسة وكيل أول الوزارة رئيس الهيئة، ويضم المجلس فى عضوية ممثلين عن مختلف الجهات المعنية للتوحيد القياسى وجودة الإنتاج والاختبار والمعايرة فى مصر بالإضافة إلى عدد من الأكاديميين والعلميين والخبراء والقانونيين ورجال الإعلام.

٥- يتم إعداد المواصفات القياسية من خلال لجان فنية يربو عددها على مائة لجنة يشارك فيها خبراء طبقاً للمعايير الدولية ومتخصصون من جميع الجهات المعنية ويقوم بالأمانة الفنية لها أعضاء من العاملين بالهيئة.

٦- يتم توزيع مشاريع المواصفات على قاعدة عريضة من الجهات المعنية والبلاد العربية لإبداء الملاحظات خلال فترة ستين يوماً كما تعرض هذه المشاريع على لجنة الصياغة ولجان عامة للمراجعة قبل العرض على مجلس الإدارة.

٧- تتبع الهيئة نظام الترخيص للمصانع باستخدام علامات الجودة على السلع والمنتجات المطابقة للمواصفات المصرية وذلك حماية للمستهلكين وخدمة للصانعين لرفع جودة منتجاتهم. ويوجد بالهيئة مجموعة كبيرة من المعامل الحديثة لاختبار المنتجات الكيمائية ومواد البناء والتشييد والمنتجات الهندسية والغذائية ومنتجات الغزل والنسيج بالإضافة إلى معامل للقياس والمعايرة الميكانيكية والكهربائية والفيزيائية.

٨- يتوفر بالهيئة وحدة لحماية المستهلك لتتلقى شكواهم وتعمل على حلها وقد لاقت أعمال الوحدة نجاحاً كبيراً.

٩- يتوفر بالهيئة المكتبة الوحيدة فى مصر المتخصصة فى المواصفات القياسية تحتوى على أكثر من ١٣٠ ألف مواصفة دولية وأجنبية وإقليمية وعربية ومصرية.

EGYPTIAN STANDARDS

ES: 1187/ 2005

GENERAL CONDITIONS FOR TRAILER TRUCKS

ICS :

Arab Republic of Egypt
Egyptian Organization for Standardization and Quality